ԳԾԱԳՐԵՐԻ ԱՆՎԱՆԱՑԱՆԿ

Հ/Հ	ԱՆՎԱՆՈՒՄԸ	ՄԱԿՆԻՇԸ
1	ԸՆԴՀԱՆՈՒՐ ՏՎՅԱԼՆԵՐ	ՋՕ-1
2	ՍԱՐՔԱՎՈՐՈՒՄՆԵՐԻ և ՆՅՈՒԹԵՐԻ ՄԱՍՆԱԳԻՐ	ՋՕ-2
3	ՍԱՐՔԱՎՈՐՈՒՄՆԵՐԻ և ՆՅՈՒԹԵՐԻ ՄԱՍՆԱԳԻՐ ՇԱՐՈՒՆԱԿՈՒԹՅՈՒՆ	ՋՕ-3
4	ԱՌԱՋԻՆ ՀԱՐԿԻ ՀԱՏԱԿԱԳԻԾ Մ:150 ՋԵՌՈՒՑՈՒՄ	ՋՕ-4
5	ԵՐԿՐՈՐԴ ՀԱՐԿԻ ՀԱՏԱԿԱԳԻԾ Մ:150 ՋԵՌՈՒՑՈՒՄ	ՋՕ-5
6	ԿԱԹՍԱՅԱՏԱՆ ԱՇԽԱՏԱՆՔԻ ՄԿԶԲՈՒՆՔԱՅԻՆ ՍԽԵՄԱ	ՋՕ-6
7	ԱՌԱՋԻՆ ՀԱՐԿԻ ՀԱՏԱԿԱԳԻԾ Մ:150 ՕԴԱՓՈԽՈՒԹՅՈՒՆ	ՋՕ-7
8	ԵՐԿՐՈՐԴ ՀԱՐԿԻ ՀԱՏԱԿԱԳԻԾ Մ:150 ՕԴԱՓՈԽՈՒԹՅՈՒՆ	ՋՕ-8

Պայմանական նշաններ

— T1 — ջեռուցման մատակարար խողովակ

— T2 — ջեռուցման հետադարձ խողովակ

ջեռուցման ալյումինե մարտկոց հատակագծում

Ներածման օդատար

Արտածման օդատար

500x200 / 1275 3.0 — Օդատարի չափեր լայնություն x բարձրություն / Օդաքանակ մ^3/ժամ արագություն մ/վ

ԲԱՑԱՏՐԱԳԻՐ

ՋԵՌՈՒՑՈՒՄ

1. Երևան քաղաքի <<Երևանի աղբահանություն և սանիտարական մաքրում>> համայնքային հիմնարկի վարչական շենքի ջեռուցման և օդափոխության նախագիծը կազվել է համաձայն
ա) Ճարտարապետաշինարարական գծագրերի
բ) գործող նորմերի և նորմատիվային ակտերի
ՀՀՇՆ IV-12.02.01-04" Ջեռուցում, օդափոխություն և օդի լավորակում"
ՀՀՇՆ II -7.02-95" Շինարարական ջերմաֆիզիկա շենքերի պատող կոնստրուկցիաների"
ՀՀՇՆ II-7.01-2011" Շինարարական կլիմայաբանություն"
ГОСТ 30494-96 "Բնակելի և հասարակական շինություններ ներքին միկրոկլիմայի պարամետրեր"
2.Արտաքին օդի հաշվարկային պարամետրը-17°C
3.Ներքին օդի հաշվարկային պարամետրերն ընդունված են ըստ վերը նշված նորմերի:
4.Որպես ջերմության աղբյուր հանդիսանում է շինության տարածքում կառուցվող կաթսայատունը: Ջերմատարի պարամետրերն 70°C-55°C: Կաթսայատունը բաղկացած է 3 հատ տուրբո կոնդենսացիոն գազի կաթսայից յուրաքանչյուրը 50կվտ/ժամ հզորությամբ , տաք ջրամատակարարման համար նախատեսված է 600լ տարողությամբ ծավալային ջրատաքացուցիչ: Կաթսաներից երկուսը աշխատում են ջեռուցման կարիքների համար իսկ մեկը տաք ջրամատակարարման համար: Ջեռուցման համակարգի խողովակերի մոնտաժը իրականացվում է փակ եղանակով: - Ջեռուցման համակարգի խողովակաշարը նախատեսված պոլիպրոպիլենային ալումինե շերտով խողովակներով:Որպես քեռուցիչ սարքեր ընտրված են ալյումինե սեկցիոն մարտկոցներ իսկ պահեստային և ավտոսպասարկման տարածքներում նախատեսված են ֆանքոյլներ: Ջեռուցման համակարգի մայրուղային ցանցը նախագծված է երկխողովականի ջերմատարի համընթաց շարժումով: Համակարգից օդը հեռացվում է ջեռուցիչ սարքերի վրա տեղադրված օդահեռացման փականների միջոցով : Ֆանքոյլների վրա տեղադնվում են գնդիկային փականներ և ավտոմատ օդահան: Մոնտաժումից հետո համակարգը ենթակա է հիդրավլիկ փորձարկման 0.6ՄՊԱ ճնշմամբ:

ՕԴԱՓՈԽՈՒԹՅՈՒՆ

Շուրջորյա նորմալ սանիտարահիգենիկ պայմաններ ապահովելու համար նախագծով նախատեսվում է օդի մեխանիկական դրդմամբ օդափոխության ներածման և արտածման համակարգեր: միջոցով: Ն-1 համակարգը աշխատում է Ա-1 և Ա-1(1) արտածման համակարգերի հետ զուգահեռ: Ա-1(1) համակարգը պետք է կարողանա աշխատի նաև առանց Ա-1 Ն-1 համակագերի:Ն-2 համակարգը աշխատում է Ա-2 և Ա-2(1) արտածման համակարգերի հետ զուգահեռ: Ա-2(1) համակարգը պետք է կարողանա աշխատի նաև առանց Ա-2 Ն-2 համակագերի: Օդատարներ մեկուսացվում են ինքնակպչուն մեկուսիչներով սան հանգույցների օդատարները մեկուսավում են միայն հորաններում և տանիքում: Մոնտաժումից հետո օդափոխության համակարգը ենթակա է կարգաբերման:

	ԵՐԵՎԱՆ ՔԱՂԱՔԻ «ԵՐԵՎԱՆԻ ԱՂԲԱՀԱՆՈՒԹՅՈՒՆ ԵՎ ՍԱՆԻՏԱՐԱԿԱՆ ՄԱՔՐՈՒՄ» ՀԱՄԱՅՆՔԱՅԻՆ ՀԻՄՆԱՐԿԻ ՎԱՐՉԱԿԱՆ ՇԵՆՔԻ ՀԻՄՆԱՆՈՐՈԳՄԱՆ ԱՇԽԱՏԱՆՔՆԵՐ ՀԱՄԱՁԱՅՆ ՃՀԱ-Ի ՀԱՍԱՐԱԿԱԿԱՆ ՆՇԱՆԱԿՈՒԹՅԱՆ ՇԻՆՈՒԹՅԱՆ ՎԵՐԱԿԱՌՈՒՑՈՒՄ			ՊԱՏՎԻՐԱՏՈՒ ԵՐԵՎԱՆԻ ՔԱՂԱՔԱՊԵՏԱՐԱՆ
			ՋԵՌՈՒՑՈՒՄ ՕԴԱՓՈԽՈՒԹՅՈՒՆ	ՓՈՒԼ / ԹԵՐԹ / ԹԵՐԹԵՐ
ՏՆՕՐԵՆ	Լ. ԳՐԻԳՈՐՅԱՆ	[signature]		ԱՆ / 1 / 8
Ն.Գ.Ճ.	Ա. ԵՂԻԿՅԱՆ	[signature]	Ընդհանուր տվյալներ	
ՆԱԽԱԳԾԵՑ	Ա. ԱՍՄԱՆԳՈՒԼՅԱՆ	[signature]		«Թ.Ա.Հ.Գ ԳՐԻԳ» ՍՊԸ

ՍԱՐՔԱՎՈՐՈՒՄՆԵՐԻ և ՆՅՈՒԹԵՐԻ ՄԱՍՆԱԳԻՐ
ԿԱԹՍԱՅԱՏՈՒՆ

Հ/Հ	Անվանում	Տեխնիկական նկարագիր	Չափման միավոր	Քանակ
1	Մեկ կոնտուրանի տուրբո կոնդենսացիոն գազի կաթսա	Q=50 Կվտ/ժամ	հատ	3
2	Ծխագազերի հեռացման կոաքսալ խողովակ		հատ	3
3	Կոնդենսացիոն կաթսաների կասկադ միացման մատակարար և հետադարձ բաշխիչ սանրիկ	Dy=50 L=1500	հատ	2
4	Ծավալային ջրատաքացուցիչ	V=600լ	հատ	1
5	Ընդարձակման բաք	V=50լ	հատ	2
6	Ընդարձակման բաք սառը ջրամատակարարման	V=50լ	հատ	1
7	Հիդրավլիկ սլաք	Dy=150 H=600	հատ	1
8	Կեղտազտիչ	Dy=250	հատ	1
9	Կաթսայի շրջանառու պոմպ	G=2.9 մ3/ժ H=3.0մ	հատ	2
10	Ջեռուցման համակարգի շրջանառու պոմպ	G=2.8 մ3/ժ H=9 մ	հատ	2
11	Ջեռուցման համակարգի շրջանառու պոմպ	G=3.2 մ3/ժ H=13 մ	հատ	2
12	Տաք ջրամատակարարման համակարգի շրջանառու պոմպ	G=2.9 մ3/ժ H=3.5 մ	հատ	2
13	Տաք ջրամատակարարման համակարգի վերաշրջանառու պոմպ	G=1.2 մ3/ժ H=4.2 մ	հատ	1
14	Համակարգի լրասնուցման կենտրոնախույզ պոմպ	G=3,5 մ3/ժ H=30 մ	հատ	2
15	Բաշխիչ սանրիկ	Dy=70 L=1500	հատ	2
16	Կցաշուրթ DN 50		հատ	8
17	Կցաշուրթային փական DN 50		հատ	4
18	Գնդիկային փական 1/12''		հատ	15
19	Գնդիկային փական 114''/ամերիկանկա/		հատ	6
20	Գնդիկային փական 1''/ամերիկանկա/		հատ	4
21	Գնդիկային փական 3/4''/ամերիկանկա/		հատ	6
22	Զտիչ 1/12''		հատ	5
23	Զտիչ 1/14''		հատ	1
24	Զտիչ 3/4''		հատ	1
25	Զտիչ 1''		հատ	1
26	Հետադարձ փական 1/12''		հատ	5
27	Հետադարձ փական 1/14''		հատ	1
28	Հետադարձ փական 1''		հատ	1
29	Հետադարձ փական 3/4''		հատ	1
30	Նիպել 1/12''		հատ	10
31	Նիպել 1/14''		հատ	18
32	Նիպել 3/4''		հատ	18
33	Անցում ՆՊxՆՊ 1/12''		հատ	3
34	Անցում ԱՊxՆՊ 1'' 1/2''		հատ	10
35	Անցում ԱՊxՆՊ 1'' 3/4''		հատ	6
36	Ամերիկանկա 11/2''ՆՊ-ԱՊ		հատ	3
37	Եռաբաշխիչ 11/4''ՆՊ		հատ	3
38	Եռաբաշխիչ 1''ՆՊ		հատ	2
39	Եռաբաշխիչ 3/4''ՆՊ		հատ	2
40	Ջերմաճնշաչափ P= 3 բար T=0-100 C^0		հատ	5
41	Ընկղմվող թերմոստատ		հատ	1
42	Անվտանգության փական 6 բար		հատ	1
43	Դատարկման փական 1/2''		հատ	4
44	Կաթսայի անվտանգության կոմպլեկտ 3/4''		հատ	2
45	Էլ.ջրատաքացուցիչ 6 կվտ եռաֆազ		հատ	1
46	Մանր դետալներ ձևավոր մասեր		հատ	50
47	Մետաղական էլ. Եռակցված խողովակ Ø57x3.5		մ	20
48	Պողպատե ջրագազատար խողովակ Ø32		մ	5
49	Պողպատե ջրագազատար խողովակ Ø25		մ	3
50	Պողպատե ջրագազատար խողովակ Ø15		մ	3
51	Մետաղական խողովակների ներկում յուղաներկով 2շերտ		մ2	10
52	Մետաղական էլ. Եռակցված խողովակի ձևավոր մասեր		կգ	25
53	Մետաղական ճաղավանդակ	350x150	հատ	1

ՍԱՐՔԱՎՈՐՈՒՄՆԵՐԻ և ՆՅՈՒԹԵՐԻ ՄԱՍՆԱԳԻՐ
ՋԵՌՈՒՑՈՒՄ

Հ/Հ	Անվանում	Տեխնիկական նկարագիր	Չափման միավոր	Քանակ
	Ջեռուցում			
1	Ալյումինե սեկցիոն մարտկոց H=500	Δt=50C^0 Q=120Վտ	հատ	521
2	Պատին մոնտաժվող ֆանքոյլ կառավարման վահանակով	Δt=50C^0 Q=6000Վտ	հատ	4
3	Պատին մոնտաժվող ֆանքոյլ կառավարման վահանակով	Δt=50C^0 Q=900Վտ	հատ	2
4	Մարտկոցի միացման կոմպլեկտ		հատ	49
5	Մարտկոցի կարգավորիչ փական 1/2˝ ԱՊx20		հատ	49
6	Մարտկոցի հետադարձ փական 1/2˝ ԱՊx20		հատ	49
7	PPR անցում 1/2˝ ԱՊx20		հատ	98
8	PPR անցում /ամերիկանկա/ 3/4˝ ԱՊx32		հատ	4
9	PPR անցում /ամերիկանկա/ 3/4˝ ԱՊx25		հատ	16
10	PPR անցում/ամերիկանկա/ 11/2˝ ԱՊx63		հատ	4
11	Գնդիկային փական 3/4''		հատ	12
12	Եռաբաշխիչ 3/4''ՆՊ		հատ	6
13	Ավտոմատ օդահան 3/4''ՆՊ		հատ	6
14	Մարտկոցի կախիչ		հատ	185
15	Պոլիպրոպիլենային խողովակ ալյումինե շերտով մեկուսացումով Ø63x7.0		մ	150
16	Պոլիպրոպիլենային խողովակ ալյումինե շերտով մեկուսացումով Ø50x5.5		մ	100
17	Պոլիպրոպիլենային խողովակ ալյումինե շերտով մեկուսացումովØ40x5.0		մ	80
18	Պոլիպրոպիլենային խողովակ ալյումինե շերտով մեկուսացումով Ø32x4.0		մ	100
19	Պոլիպրոպիլենային խողովակ ալյումինե շերտով մեկուսացումով Ø25x3.2		մ	70
20	Պոլիպրոպիլենային խողովակ ալյումինե շերտով մեկուսացումով Ø20x2.8		մ	100
21	Պոլիպրոպիլենային խողովակի ձևավոր մասեր և ֆիթինգներ		հատ	800
21	Քանդման աշխատանքներ		մ3	8

ԵՐԵՎԱՆ ՔԱՂԱՔԻ «ԵՐԵՎԱՆԻ ԱՂԲԱՀԱՆՈՒԹՅՈՒՆ ԵՎ ՍԱՆԻՏԱՐԱԿԱՆ ՄԱՔՐՈՒՄ» ՀԱՄԱՅՆՔԱՅԻՆ ՀԻՄՆԱՐԿԻ ՎԱՐՉԱԿԱՆ ՇԵՆՔԻ ՀԻՄՆԱՆՈՐՈԳՄԱՆ ԱՇԽԱՏԱՆՔՆԵՐ ՀԱՄԱՁԱՅՆ ՃՀԱ-Ի ՀԱՍԱՐԱԿԱԿԱՆ ՆՇԱՆԱԿՈՒԹՅԱՆ ՇԻՆՈՒԹՅԱՆ ՎԵՐԱԿԱՌՈՒՑՈՒՄ			ՊԱՏՎԻՐԱՏՈՒ ԵՐԵՎԱՆԻ ՔԱՂԱՔԱՊԵՏԱՐԱՆ		
		ՋԵՌՈՒՑՈՒՄ ՕԴԱՓՈԽՈՒԹՅՈՒՆ	ՓՈՒԼ	ԹԵՐԹ	ԹԵՐԹԵՐ
ՏՆՕՐԵՆ	Լ. ԳՐԻԳՈՐՅԱՆ	Սարքավորումների և նյութերի մասնագիր	ԱՆ	2	8
Ն.Գ.Ճ.	Ա. ԵՂԻԿՅԱՆ		«Թ.Ա.Հ.Գ ԳՐԻԳ» ՍՊԸ		
ՆԱԽԱԳԾՈՂ	Ա. ԱՍՄԱՆԳՈՒԼՅԱՆ				

ՍԱՐՔԱՎՈՐՈՒՄՆԵՐԻ և ՆՅՈՒԹԵՐԻ ՄԱՍՆԱԳԻՐ
ՕԴԱՓՈԽՈՒԹՅՈՒՆ

Հ/Հ	Անվանում	Տեխնիկական նկարագիր	Չափման միավոր	Քանակ	Միավոր գին
1	Ներածման-արտածման սարք համալրված		հատ	1	1
	1.Սարքավորման ճկուն միացումներով		հատ	4	
	2.Հակավիբրացիոն հենարաններով		հատ	4	
	4.Օդի կասետային զտիչով G4		հատ	1	
	4.Օդի գրպանային զտիչով F7		հատ	1	
	5.Ռեկուպերատիվ թերթավոր ջերմափոխանակիչով		հատ	1	
	6.Ներածման օդամուղով	L=1000մ3/ժ H=100Պա (սարքից հետո)	հատ	1	
	7.Արտածման օդամուղով	L=1000մ3/ժ H=100Պա (մինչև սարք)	հատ	1	
	8.Օդի տաքացման Էլեկտրական ջերմափոխանակիչով	Qտ=6 Կվտ	հատ	1	
	9.Ավտոմատիկա		կոմպլ.	1	
2	Կանալային օդամուղ	L=920մ3/ժ H=80Պա	հատ	1	
	Ճկուն միացում	Ø 315	հատ	2	
	Արագության կարգավորիչ		հատ	1	
3	Կանալային օդամուղ	L=1200մ3/ժ H=120Պա	հատ	1	
	Ճկուն միացում	Ø 250	հատ	2	
	Արագության կարգավորիչ		հատ	1	
4	Կանալային անաղմուկ օդամուղ	L=600մ3/ժ H=120Պա	հատ	2	
	Ճկուն միացում	Ø 200	հատ	1	
	Արագության կարգավորիչ		հատ	2	
5	Կանալային անաղմուկ օդամուղ	L=450մ3/ժ H=100Պա	հատ	1	
	Ճկուն միացում	Ø 200	հատ	2	
	Արագության կարգավորիչ		հատ	1	
6	Կանալայինանաղմուկ օդամուղ	L=375մ3/ժ H=100Պա	հատ	1	
	Ճկուն միացում	Ø 160	հատ	2	
	Արագության կարգավորիչ		հատ	1	
7	Կանալային անաղմուկ օդամուղ	L=250մ3/ժ H=80Պա	հատ	1	
	Ճկուն միացում	Ø 160	հատ	2	
	Արագության կարգավորիչ		հատ	1	
8	Կանալային անաղմուկ օդամուղ	L=150մ3/ժ H=80Պա	հատ	1	
	Ճկուն միացում	Ø 125	հատ	2	
	Արագության կարգավորիչ		հատ	1	
9	Կենցաղային օդամուղ	L=50մ3/ժ H=15Պա	հատ	5	
10	Կանալային ֆիլտր	Ø 200	հատ	2	
11	Էլեկտրական Օդատաքացուցիչ	N=6 Կվտ եռաֆազ	հատ	2	
12	Օդի հոսքի ջերմաստիճանային տվիչ		հատ	2	
13	Օդի հոսքի տվիչ		հատ	2	
14	Աղմուկախլացուցիչ	Ø315 L=1000	հատ	1	
15	Աղմուկախլացուցիչ	Ø250 L=1000	հատ	1	
16	Աղմուկախլացուցիչ	450 x 200 L=1000	հատ	2	
17	Աղմուկախլացուցիչ	400 x 200 L=1000	հատ	2	
18	Կարգավորվող երկշերտ ալյումինե ճաղաշար	800x200	հատ	1	
19	Կարգավորվող երկշերտ ալյումինե ճաղաշար	600x200	հատ	2	
20	Կարգավորվող երկշերտ ալյումինե ճաղաշար	500x200	հատ	2	
21	Կարգավորվող երկշերտ ալյումինե ճաղաշար	500x150	հատ	9	
22	Կարգավորվող երկշերտ ալյումինե ճաղաշար	450x150	հատ	4	
23	Կարգավորվող երկշերտ ալյումինե ճաղաշար	450x100	հատ	3	
24	Կարգավորվող երկշերտ ալյումինե ճաղաշար	300x100	հատ	4	
25	Կարգավորվող երկշերտ ալյումինե ճաղաշար	300x150	հատ	6	
26	Կարգավորվող երկշերտ ալյումինե ճաղաշար	250x150	հատ	2	
27	Կարգավորվող երկշերտ ալյումինե ճաղաշար	200x100	հատ	16	
28	Կարգավորվող երկշերտ ալյումինե ճաղաշար	150x100	հատ	10	
29	Արտաքին Ճաղաշար	500x200	հատ	2	
30	Արտաքին Ճաղաշար	Ø355	հատ	1	
31	Արտաքին Ճաղաշար	Ø250	հատ	2	
32	Օդի հոսքի կարգավորման փական	250x100	հատ	2	
33	Ցինկապատ օդատար	0.7մմ	քմ	75	
34	Ցինկապատ օդատար	0.55մմ	քմ	260	
35	Օդատարի ինքնակպչուն մեկուսիչ		քմ	200	
36	Օդատարների ամրացման կցաշուրթային միացում		մ	650	
37	Օդատարների ամրացման կցաշուրթային միացման անկյուններ		հատ	1820	
38	Մետաղական կոնստրուկցիա օդատարների և սարքավորումների մոնտաժման համար		կգ	200	
39	Անցքերի բացում ծածկին	Ø650	հատ	1	
40	Անցքերի բացում արտաքին պատերին	Ø350	հատ	1	
41	Անցքերի բացում արտաքին պատերին	Ø250	հատ	2	
42	Անցքերի բացում արտաքին պատերին	500x200	հատ	2	

ԵՐԵՎԱՆ ՔԱՂԱՔԻ «ԵՐԵՎԱՆԻ ԱՂԲԱՀԱՆՈՒԹՅՈՒՆ ԵՎ ՍԱՆԻՏԱՐԱԿԱՆ ՄԱՔՐՈՒՄ» ՀԱՄԱՅՆՔԱՅԻՆ ՀԻՄՆԱՐԿԻ ՎԱՐՉԱԿԱՆ ՇԵՆՔԻ ՀԻՄՆԱՆՈՐՈԳՄԱՆ ԱՇԽԱՏԱՆՔՆԵՐ
ՀԱՄԱՁԱՅՆ ՃՀԱ-Ի ՀԱՍԱՐԱԿԱԿԱՆ ՆՇԱՆԱԿՈՒԹՅԱՆ ՇԻՆՈՒԹՅԱՆ ՎԵՐԱԿԱՌՈՒՑՈՒՄ

ՊԱՏՎԻՐԱՏՈՒ ԵՐԵՎԱՆԻ ՔԱՂԱՔԱՊԵՏԱՐԱՆ

ՏՆՕՐԵՆ	Լ. ԳՐԻԳՈՐՅԱՆ	
Ն.Գ.Ճ.	Ա. ԵՂԻԿՅԱՆ	
ՆԱԽԱԳԾԵՑ	Ա. ԱՍՄԱՆԳՈՒԼՅԱՆ	

ՋԵՌՈՒՑՈՒՄ ՕԴԱՓՈԽՈՒԹՅՈՒՆ

Սարքավորումների և նյութերի մասնագիր(շարունակություն)

ՓՈՒԼ	ԹԵՐԹ	ԹԵՐԹԵՐ
ԱՆ	3	8

«Թ.Ա.Հ.Գ ԳՐԻԳ» ՍՊԸ

ԱՌԱՋԻՆ ՀԱՐԿԻ ՀԱՏԱԿԱԳԻԾ M1:150

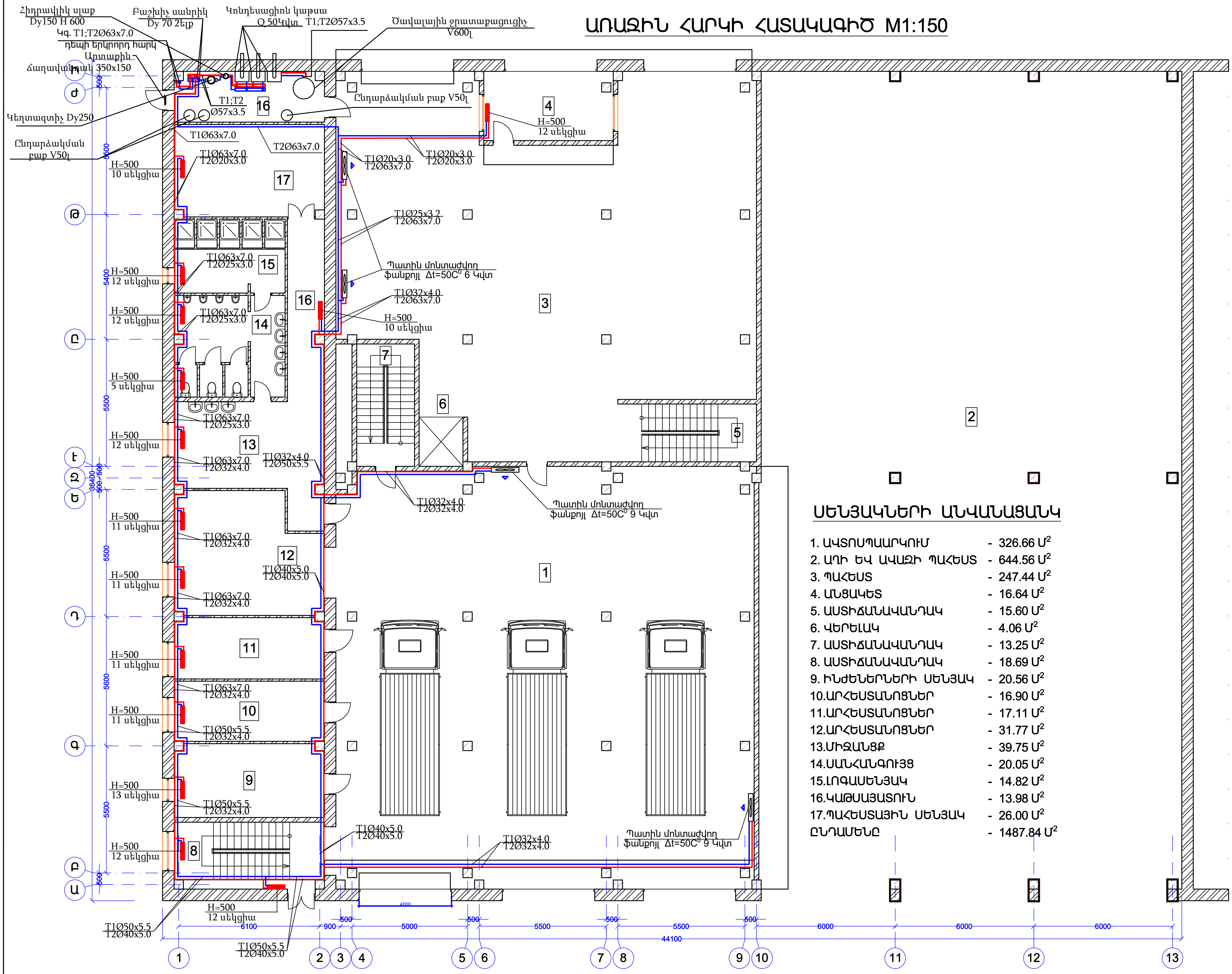

ՍԵՆՅԱԿՆԵՐԻ ԱՆՎԱՆԱՑԱՆԿ

1. ԱՎՏՈՍՊԱՍԱՐԿՈՒՄ	- 326.66 $Մ^2$
2. ԱՂԻ ԵՎ ԱՎԱԶԻ ՊԱՀԵՍՏ	- 644.56 $Մ^2$
3. ՊԱՀԵՍՏ	- 247.44 $Մ^2$
4. ԱՆՑԱԿԵՏ	- 16.64 $Մ^2$
5. ԱՍՏԻՃԱՆԱՎԱՆԴԱԿ	- 15.60 $Մ^2$
6. ՎԵՐԵԼԱԿ	- 4.06 $Մ^2$
7. ԱՍՏԻՃԱՆԱՎԱՆԴԱԿ	- 13.25 $Մ^2$
8. ԱՍՏԻՃԱՆԱՎԱՆԴԱԿ	- 18.69 $Մ^2$
9. ԻՆԺԵՆԵՐՆԵՐԻ ՍԵՆՅԱԿ	- 20.56 $Մ^2$
10.ԱՐՀԵՍՏԱՆՈՑՆԵՐ	- 16.90 $Մ^2$
11.ԱՐՀԵՍՏԱՆՈՑՆԵՐ	- 17.11 $Մ^2$
12.ԱՐՀԵՍՏԱՆՈՑՆԵՐ	- 31.77 $Մ^2$
13.ՄԻՋԱՆՑՔ	- 39.75 $Մ^2$
14.ՍԱՆՀԱՆԳՈՒՅՑ	- 20.05 $Մ^2$
15.ԼՈԳԱՍԵՆՅԱԿ	- 14.82 $Մ^2$
16.ԿԱԹՍԱՅԱՏՈՒՆ	- 13.98 $Մ^2$
17.ՊԱՀԵՍՏԱՅԻՆ ՍԵՆՅԱԿ	- 26.00 $Մ^2$
ԸՆԴԱՄԵՆԸ	- 1487.84 $Մ^2$

ԵՐԵՎԱՆ ՔԱՂԱՔԻ «ԵՐԵՎԱՆԻ ԱՂԲԱՀԱՆՈՒԹՅՈՒՆ ԵՎ ՍԱՆԻՏԱՐԱԿԱՆ ՄԱՔՐՈՒՄ» ՀԱՄԱՅՆՔԱՅԻՆ ՀԻՄՆԱՐԿԻ ՎԱՐՉԱԿԱՆ ՇԵՆՔԻ ՀԻՄՆԱՆՈՐՈԳՄԱՆ ԱՇԽԱՏԱՆՔՆԵՐ
ՀԱՄԱՁԱՅՆ ՃՀԱ-Ի ՀԱՍԱՐԱԿԱԿԱՆ ՆՇԱՆԱԿՈՒԹՅԱՆ ՇԻՆՈՒԹՅԱՆ ՎԵՐԱԿԱՌՈՒՑՈՒՄ

ՊԱՏՎԻՐԱՏՈՒ ԵՐԵՎԱՆԻ ՔԱՂԱՔԱՊԵՏԱՐԱՆ

ՏՆՕՐԵՆ	Լ. ԳՐԻԳՈՐՅԱՆ	
Ն.Գ.Ճ.	Ա. ԵՂԻԿՅԱՆ	
ՆԱԽԱԳԾԵՑ	Ա. ԱՍՄԱՆԳՈՒԼՅԱՆ	

ՋԵՌՈՒՑՈՒՄ ՕԴԱՓՈԽՈՒԹՅՈՒՆ

Առաջին հարկի հատակագիծ Մ1:150
ջեռուցում

ՓՈՒԼ	ԹԵՐԹ	ԹԵՐԹԵՐ
ԱՆ	4	8

«Թ.Ա.Հ.Գ ԳՐԻԳ» ՍՊԸ

ԵՐԿՐՈՐԴ ՀԱՐԿԻ ՀԱՏԱԿԱԳԻԾ Մ1:150

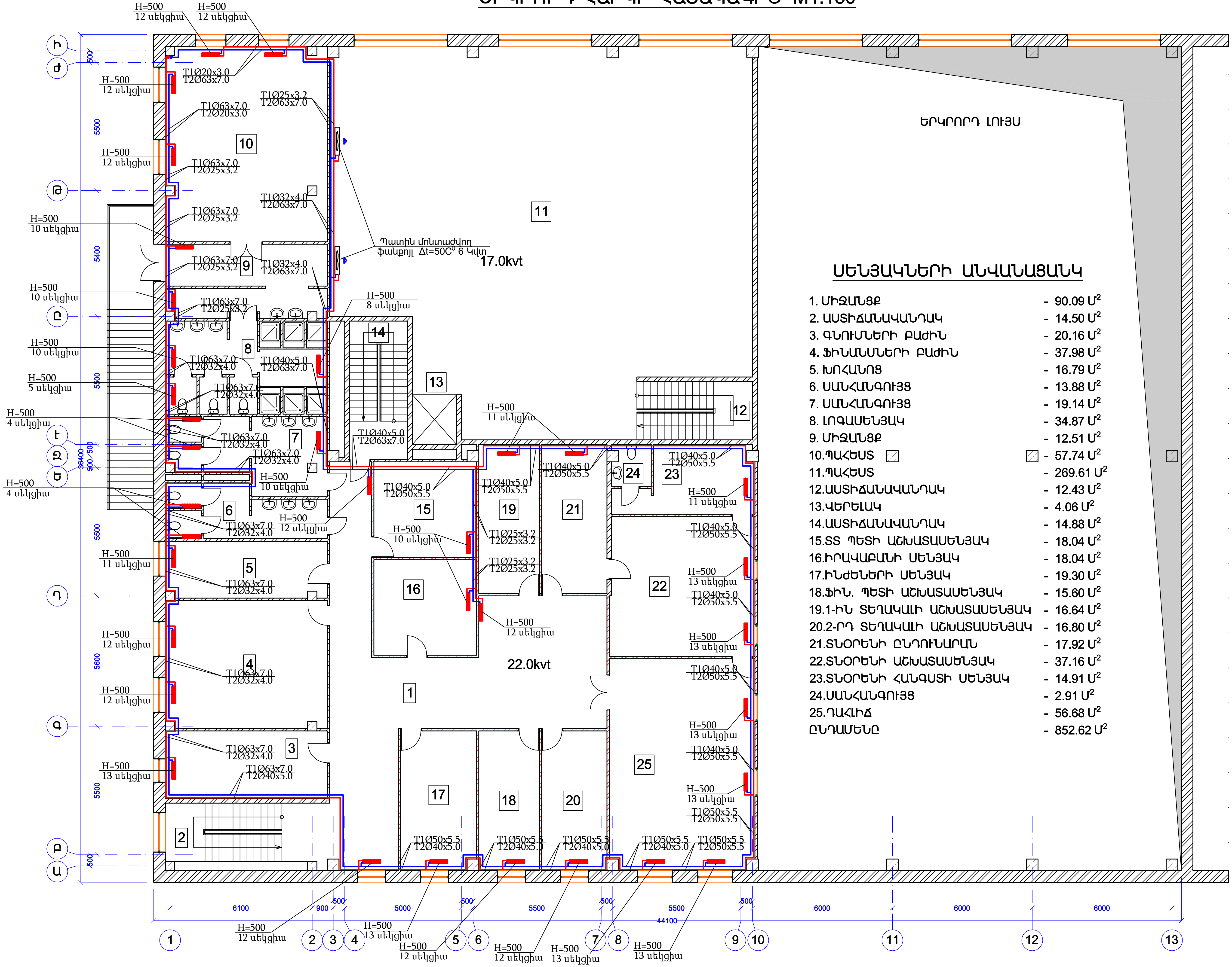

ՍԵՆՅԱԿՆԵՐԻ ԱՆՎԱՆԱՑԱՆԿ

1. ՄԻՋԱՆՑՔ	- 90.09 Մ^2
2. ԱՍՏԻՃԱՆԱՎԱՆԴԱԿ	- 14.50 Մ^2
3. ԳՆՈՒՄՆԵՐԻ ԲԱԺԻՆ	- 20.16 Մ^2
4. ՖԻՆԱՆՍՆԵՐԻ ԲԱԺԻՆ	- 37.98 Մ^2
5. ԽՈՀԱՆՈՑ	- 16.79 Մ^2
6. ՍԱՆՀԱՆԳՈՒՅՑ	- 13.88 Մ^2
7. ՍԱՆՀԱՆԳՈՒՅՑ	- 19.14 Մ^2
8. ԼՈԳԱՍԵՆՅԱԿ	- 34.87 Մ^2
9. ՄԻՋԱՆՑՔ	- 12.51 Մ^2
10.ՊԱՀԵՍՏ	- 57.74 Մ^2
11.ՊԱՀԵՍՏ	- 269.61 Մ^2
12.ԱՍՏԻՃԱՆԱՎԱՆԴԱԿ	- 12.43 Մ^2
13.ՎԵՐԵԼԱԿ	- 4.06 Մ^2
14.ԱՍՏԻՃԱՆԱՎԱՆԴԱԿ	- 14.88 Մ^2
15.ՏՏ ՊԵՏԻ ԱՇԽԱՏԱՍԵՆՅԱԿ	- 18.04 Մ^2
16.ԻՐԱՎԱԲԱՆԻ ՍԵՆՅԱԿ	- 18.04 Մ^2
17.ԻՆԺԵՆԵՐԻ ՍԵՆՅԱԿ	- 19.30 Մ^2
18.ՖԻՆ. ՊԵՏԻ ԱՇԽԱՏԱՍԵՆՅԱԿ	- 15.60 Մ^2
19.1-ԻՆ ՏԵՂԱԿԱԼԻ ԱՇԽԱՏԱՍԵՆՅԱԿ	- 16.64 Մ^2
20.2-ՐԴ ՏԵՂԱԿԱԼԻ ԱՇԽԱՏԱՍԵՆՅԱԿ	- 16.80 Մ^2
21.ՏՆՕՐԵՆԻ ԸՆԴՈՒՆԱՐԱՆ	- 17.92 Մ^2
22.ՏՆՕՐԵՆԻ ԱՇԽԱՏԱՍԵՆՅԱԿ	- 37.16 Մ^2
23.ՏՆՕՐԵՆԻ ՀԱՆԳՍՏԻ ՍԵՆՅԱԿ	- 14.91 Մ^2
24.ՍԱՆՀԱՆԳՈՒՅՑ	- 2.91 Մ^2
25.ԴԱՀԻՃ	- 56.68 Մ^2
ԸՆԴԱՄԵՆԸ	- 852.62 Մ^2

ՏՆՕՐԵՆ	Լ. ԳՐԻԳՈՐՅԱՆ		ԵՐԵՎԱՆ ՔԱՂԱՔԻ «ԵՐԵՎԱՆԻ ԱՂԲԱՀԱՆՈՒԹՅՈՒՆ ԵՎ ՍԱՆԻՏԱՐԱԿԱՆ ՄԱՔՐՈՒՄ» ՀԱՄԱՅՆՔԱՅԻՆ ՀԻՄՆԱՐԿԻ ՎԱՐՉԱԿԱՆ ՇԵՆՔԻ ՀԻՄՆԱՆՈՐՈԳՄԱՆ ԱՇԽԱՏԱՆՔՆԵՐ ՀԱՄԱՁԱՅՆ ՃՇՄ-Ի ՀԱՄԱՊԱՏԱՍԽԱՆ ՆԱԽԱԳԾԱՅԻՆ ՓԱՍՏԱԹՂԹԵՐԻ		ՊԱՏՎԻՐԱՏՈՒ ԵՐԵՎԱՆԻ ՔԱՂԱՔԱՊԵՏԱՐԱՆ
Ն.Գ.Ճ.	Ա. ԵՂԻԿՅԱՆ		ՋԵՌՈՒՑՈՒՄ ՕԴԱՓՈԽՈՒԹՅՈՒՆ		ՓՈՒԼ: ԱՆ / ԹԵՐԹ: 5 / ԹԵՐԹԵՐ: 8
ՆԱԽԱԳԾՈՂ	Ա. ԱՍՏԱՆԳՈՒԼՅԱՆ		Երկրորդ հարկի հատակագիծ Մ1:150 ջեռուցում		«Թ.Ա.Հ.Գ ԳՐԻԳ» ՍՊԸ

Կաթսայատան աշխատանքի սկզբունքային սխեմա

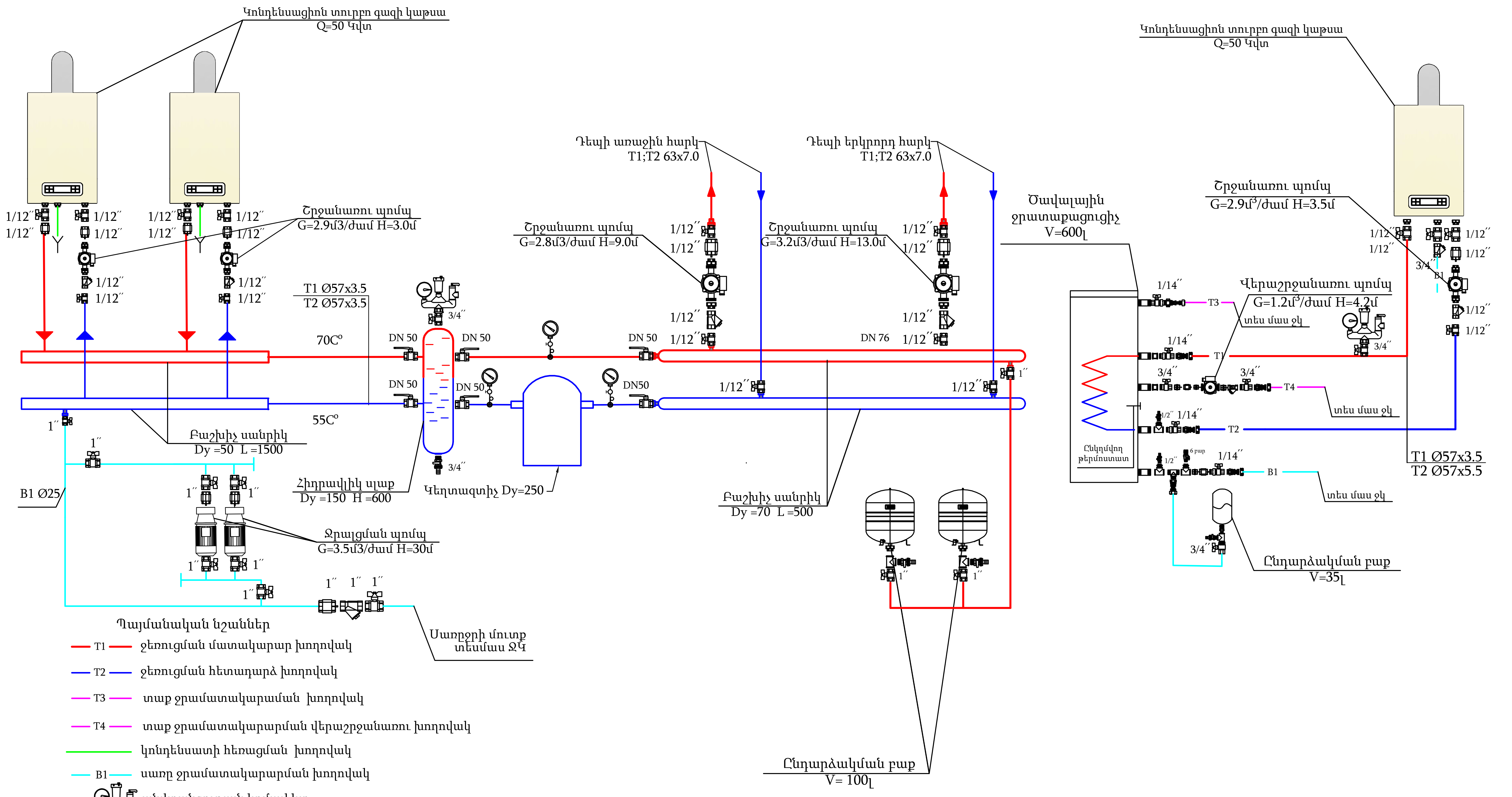

Պայմանական նշաններ

- T1 — ջեռուցման մատակարար խողովակ
- T2 — ջեռուցման հետադարձ խողովակ
- T3 — տաք ջրամատակարարման խողովակ
- T4 — տաք ջրամատակարարման վերաշրջանառու խողովակ
- կոնդենսատի հեռացման խողովակ
- B1 — սառը ջրամատակարարման խողովակ
- անվտանգության կոմպլեկտ
- զտիչ
- կցաշուրթային փական
- գնդիկային փական
- հետադարձ փական
- դատարկման փական
- ավտոմատ օդահան
- ջերմաճնշաչափ

ԵՐԵՎԱՆ ՔԱՂԱՔԻ «ԵՐԵՎԱՆԻ ԱՂԲԱՀԱՆՈՒԹՅՈՒՆ ԵՎ ՍԱՆԻՏԱՐԱԿԱՆ ՄԱՔՐՈՒՄ» ՀԱՄԱՅՆՔԱՅԻՆ ՀԻՄՆԱՐԿԻ ՎԱՐՉԱԿԱՆ ՇԵՆՔԻ ՀԻՄՆԱՆՈՐՈԳՄԱՆ ԱՇԽԱՏԱՆՔՆԵՐ ՀԱՄԱՁԱՅՆ ՃՀԱ-Ի ՀԱՍԱՐԱԿԱԿԱՆ ՆՇԱՆԱԿՈՒԹՅԱՆ ՇԻՆՈՒԹՅԱՆ ՎԵՐԱԿԱՌՈՒՑՈՒՄ				ՊԱՏՎԻՐԱՏՈՒ ԵՐԵՎԱՆԻ ՔԱՂԱՔԱՊԵՏԱՐԱՆ
			ՋԵՌՈՒՑՈՒՄ ՕԴԱՓՈԽՈՒԹՅՈՒՆ	ՓՈՒԼ / ԹԵՐԹ / ԹԵՐԹԵՐ
ՏՆՕՐԵՆ	Լ. ԳՐԻԳՈՐՅԱՆ	[signature]	Կաթսայատան աշխատանքի սկզբունքային սխեմա	ԱՆ / 6 / 8
Ն.Գ.Ճ.	Ա. ԵՂԻԿՅԱՆ	[signature]		«Թ.Ա.Հ.Գ ԳՐԻԳ» ՍՊԸ
ՆԱԽԱԳԾԵՑ	Ա. ԱՍՄԱՆԳՈՒԼՅԱՆ	[signature]		

ԱՌԱՋԻՆ ՀԱՐԿԻ ՀԱՏԱԿԱԳԻԾ M1:150

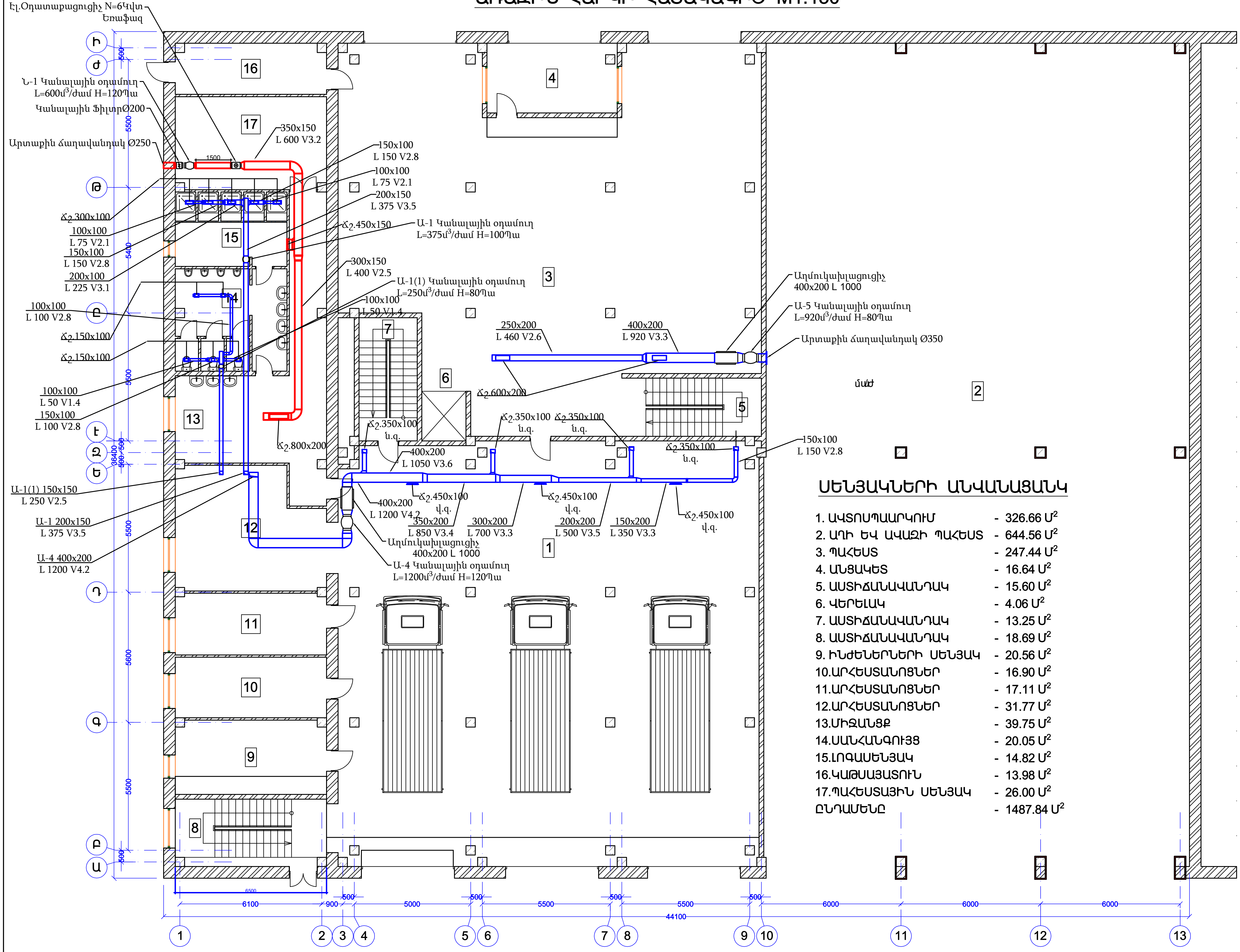

ՍԵՆՅԱԿՆԵՐԻ ԱՆՎԱՆԱՑԱՆԿ

1. ԱՎՏՈՊԱՐԿՈՒՄ	- 326.66 Մ²
2. ԱՂԻ ԵՎ ԱՎԱԶԻ ՊԱՀԵՍՏ	- 644.56 Մ²
3. ՊԱՀԵՍՏ	- 247.44 Մ²
4. ԱՆՑԱԿԵՏ	- 16.64 Մ²
5. ԱՍՏԻՃԱՆԱՎԱՆԴԱԿ	- 15.60 Մ²
6. ՎԵՐԵԼԱԿ	- 4.06 Մ²
7. ԱՍՏԻՃԱՆԱՎԱՆԴԱԿ	- 13.25 Մ²
8. ԱՍՏԻՃԱՆԱՎԱՆԴԱԿ	- 18.69 Մ²
9. ԻՆԺԵՆԵՐՆԵՐԻ ՍԵՆՅԱԿ	- 20.56 Մ²
10.ԱՐՀԵՍՏԱՆՈՑՆԵՐ	- 16.90 Մ²
11.ԱՐՀԵՍՏԱՆՈՑՆԵՐ	- 17.11 Մ²
12.ԱՐՀԵՍՏԱՆՈՑՆԵՐ	- 31.77 Մ²
13.ՄԻՋԱՆՑՔ	- 39.75 Մ²
14.ՍԱՆՀԱՆԳՈՒՅՑ	- 20.05 Մ²
15.ԼՈՂԱՍԵՆՅԱԿ	- 14.82 Մ²
16.ԿԱԹՍԱՅԱՏՈՒՆ	- 13.98 Մ²
17.ՊԱՀԵՍՏԱՅԻՆ ՍԵՆՅԱԿ	- 26.00 Մ²
ԸՆԴԱՄԵՆԸ	- 1487.84 Մ²

ԵՐԵՎԱՆ ՔԱՂԱՔԻ «ԵՐԵՎԱՆԻ ԱՆՎՏԱՆԳՈՒԹՅԱՆ ԵՎ ՄԱՍՆԱԳԻՏԱՑՎԱԾ ՄԻՋՈՑԱՌՈՒՄ» ՀԱՄԱՅՆՔԱՅԻՆ ՀԻՄՆԱՐԿԻ ՎԱՐՉԱԿԱՆ ՇԵՆՔԻ ՀԻՄՆԱՆՈՐՈԳՄԱՆ ԱՇԽԱՏԱՆՔՆԵՐ ՀԱՄԱՁԱՅՆ ՀՀ ՀԱ-Ի ՀԱՄԱՊԱՏԱՍԽԱՆ ՆԱԽԱԳԾԱՅԻՆ ՓԱՍՏԱԹՂԹԵՐԻ			ՊԱՏՎԻՐԱՏՈՒ ԵՐԵՎԱՆԻ ՔԱՂԱՔԱՊԵՏԱՐԱՆ
ՋԵՌՈՒՑՈՒՄ ՕԴԱՓՈԽՈՒԹՅՈՒՆ			ՓՈՒԼ / ԹԵՐԹ / ԹԵՐԹԵՐ: ԱՆ / 7 / 8
ՏՆՕՐԵՆ	Լ. ԳՐԻԳՈՐՅԱՆ	Առաջին հարկի հատակագիծ Մ1:150 Օդափոխություն	«Թ.Ա.Հ.Գ ԳՐՈՒՊ» ՍՊԸ
Ն.Գ.Հ.	Ա. ԵՂԻԿՅԱՆ		
ՆԱԽԱԳԾՈՂ	Ա. ՍԱՄՍՈՆՅԱՆ		

ԵՐԿՐՈՐԴ ՀԱՐԿԻ ՀԱՏԱԿԱԳԻԾ Մ1:150

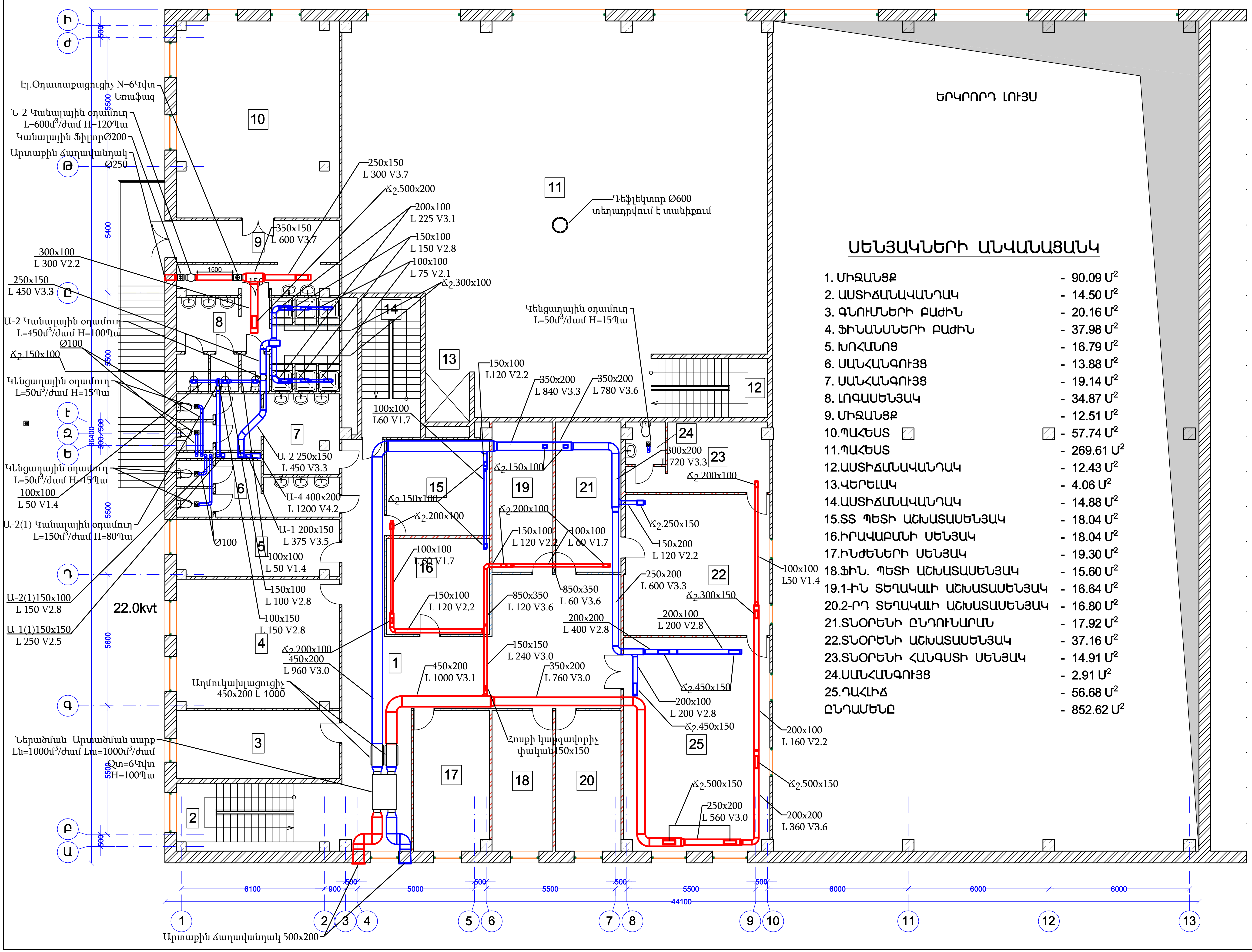

ՍԵՆՅԱԿՆԵՐԻ ԱՆՎԱՆԱՑԱՆԿ

1. ՄԻՋԱՆՑՔ	- 90.09 Մ²
2. ԱՍՏԻՃԱՆԱՎԱՆԴԱԿ	- 14.50 Մ²
3. ԳՆՈՒՄՆԵՐԻ ԲԱԺԻՆ	- 20.16 Մ²
4. ՖԻՆԱՆՍՆԵՐԻ ԲԱԺԻՆ	- 37.98 Մ²
5. ԽՈՀԱՆՈՑ	- 16.79 Մ²
6. ՍԱՆՀԱՆԳՈՒՅՑ	- 13.88 Մ²
7. ՍԱՆՀԱՆԳՈՒՅՑ	- 19.14 Մ²
8. ԼՈԳԱՍԵՆՅԱԿ	- 34.87 Մ²
9. ՄԻՋԱՆՑՔ	- 12.51 Մ²
10.ՊԱՀԵՍՏ	- 57.74 Մ²
11.ՊԱՀԵՍՏ	- 269.61 Մ²
12.ԱՍՏԻՃԱՆԱՎԱՆԴԱԿ	- 12.43 Մ²
13.ՎԵՐԵԼԱԿ	- 4.06 Մ²
14.ԱՍՏԻՃԱՆԱՎԱՆԴԱԿ	- 14.88 Մ²
15.ՏՏ ՊԵՏԻ ԱՇԽԱՏԱՍԵՆՅԱԿ	- 18.04 Մ²
16.ԻՐԱՎԱԲԱՆԻ ՍԵՆՅԱԿ	- 18.04 Մ²
17.ԻՆԺԵՆԵՐԻ ՍԵՆՅԱԿ	- 19.30 Մ²
18.ՖԻՆ. ՊԵՏԻ ԱՇԽԱՏԵՆՅԱԿ	- 15.60 Մ²
19.1-ԻՆ ՏԵՂԱԿԱԼԻ ԱՇԽԱՏԱՍԵՆՅԱԿ	- 16.64 Մ²
20.2-ՐԴ ՏԵՂԱԿԱԼԻ ԱՇԽԱՏԱՍԵՆՅԱԿ	- 16.80 Մ²
21.ՏՆՕՐԵՆԻ ԸՆԴՈՒՆԱՐԱՆ	- 17.92 Մ²
22.ՏՆՕՐԵՆԻ ԱՇԽԱՏԵՆՅԱԿ	- 37.16 Մ²
23.ՏՆՕՐԵՆԻ ՀԱՆԳՍՏԻ ՍԵՆՅԱԿ	- 14.91 Մ²
24.ՍԱՆՀԱՆԳՈՒՅՑ	- 2.91 Մ²
25.ԴԱՀԼԻՃ	- 56.68 Մ²
ԸՆԴԱՄԵՆԸ	- 852.62 Մ²

ԵՐԵՎԱՆ ՔԱՂԱՔԻ «ԵՐԵՎԱՆԻ ԱՂԲԱՀԱՆՈՒԹՅՈՒՆ ԵՎ ՍԱՆՄԱՔՐՈՒՄ» ՀԱՄԱՅՆՔԱՅԻՆ ՀԻՄՆԱՐԿԻ ՎԱՐՉԱԿԱՆ ՇԵՆՔԻ ՀԻՄՆԱՆՈՐՈԳՄԱՆ ԱՇԽԱՏԱՆՔՆԵՐ

ՋԵՌՈՒՑՈՒՄ ՕԴԱՓՈԽՈՒԹՅՈՒՆ

Երկրորդ հարկի հատակագիծ Մ1:150
Օդափոխություն

ՊԱՏՎԻՐԱՏՈՒ ԵՐԵՎԱՆԻ ՔԱՂԱՔԱՊԵՏԱՐԱՆ

ՓՈՒԼ	ԹԵՐԹ	ԹԵՐԹԵՐ
ԱՆ	8	8

«Թ.Ա.Հ.Գ.ԳՐՈՒՊ» ՍՊԸ

ՏՆՕՐԵՆ	Լ. ԳՐԻԳՈՐՅԱՆ
Ն.Գ.Ճ.	Ա. ԵՂԻԿՅԱՆ
ՆԱԽԱԳԾՈՂ	Ա. ՍԱՄՍՈՆՅԱՆ

ԳԼԽԱՎՈՐ ՀԱՏԱԿԱԳԻԾ Մ 1:500

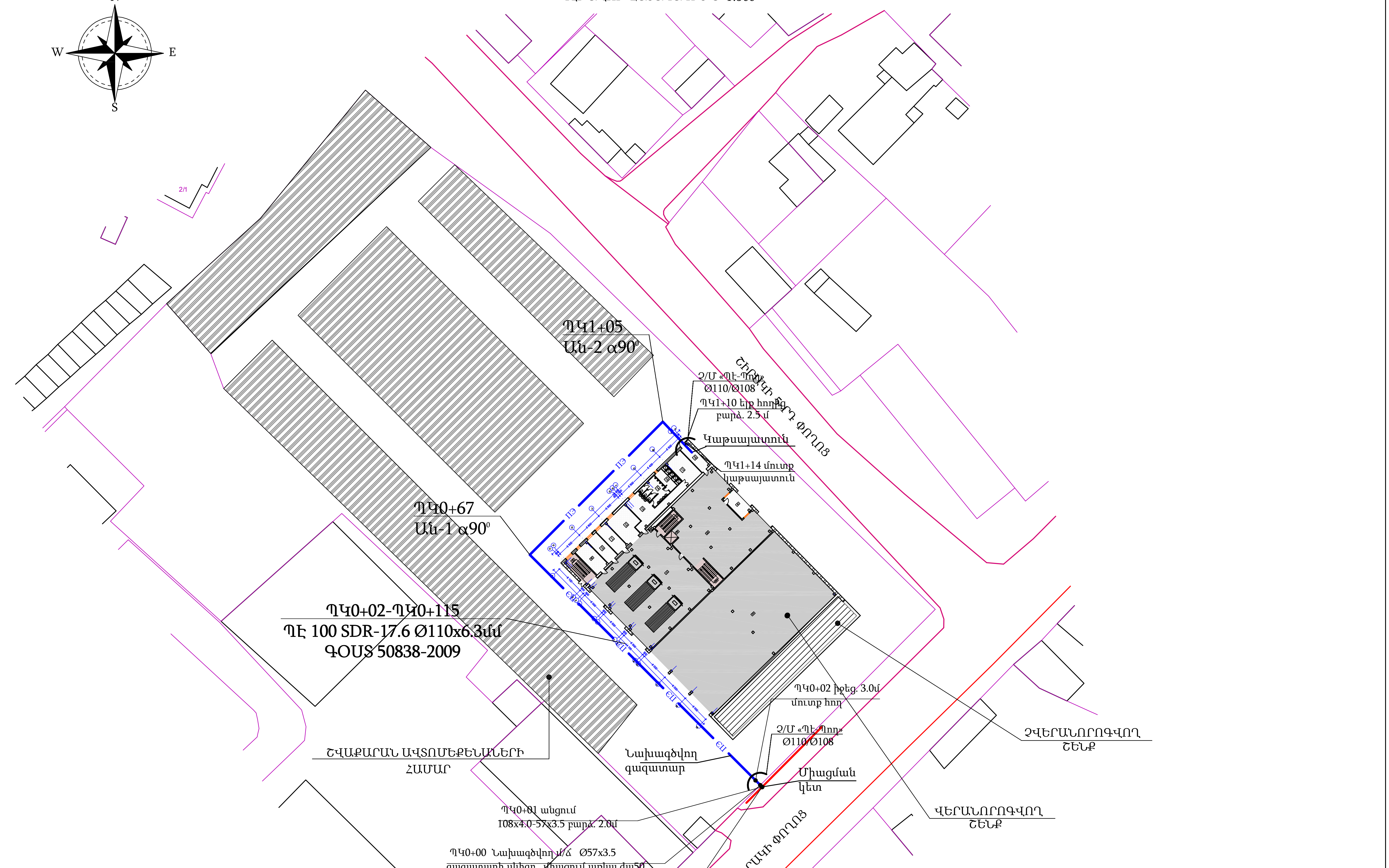

	ԵՐԵՎԱՆ ՔԱՂԱՔԻ «ԵՐԵՎԱՆԻ ԱՂԲԱՀԱՆՈՒԹՅՈՒՆ ԵՎ ՍԱՆԻՏԱՐԱԿԱՆ ՄԱՔՐՈՒՄ» ՀԱՄԱՅՆՔԱՅԻՆ ՀԻՄՆԱՐԿԻ ՎԱՐՉԱԿԱՆ ՇԵՆՔԻ ՀԻՄՆԱՆՈՐՈԳՄԱՆ ԱՇԽԱՏԱՆՔՆԵՐ ՀԱՄԱՁԱՅՆ ՃՀԱ-Ի ՀԱՍԱՐԱԿԱԿԱՆ ՆՇԱՆԱԿՈՒԹՅԱՆ ՇԻՆՈՒԹՅԱՆ ՎԵՐԱԿԱՌՈՒՑՈՒՄ			ՊԱՏՎԻՐԱՏՈՒ ԵՐԵՎԱՆԻ ՔԱՂԱՔԱՊԵՏԱՐԱՆ
			ԱՐՏԱՔԻՆ ԳԱԶԱՄԱՏԱԿԱՐԱՐՈՒՄ	ՓՈՒԼ / ԹԵՐԹ / ԹԵՐԹԵՐ
ՏՆՕՐԵՆ	Լ. ԳՐԻԳՈՐՅԱՆ	[signature]		ԱՆ / 1 / 1
Ն.Գ.Ճ.	Ա. ԵՂԻԿՅԱՆ	[signature]	ԱՐՏԱՔԻՆ ԳԱԶԱՄԱՏԱԿԱՐԱՐՄԱՆ ԳԼԽԱՎՈՐ ՀԱՏԱԿԱԳԻԾ	
ՆԱԽԱԳԾԵՑ	Ա. ԱՍՄԱՆԳՈՒԼՅԱՆ	[signature]		«Թ.Ա.Հ.Գ ԳՐԻԳ» ՍՊԸ